**Antriebs- und Rührwerkstechnik** für

PHARMA | FOOD | KOSMETIK | CHEMIE | AUTOMATION

# BASIC Motor

Radialkolbenmotor

Vier Leistungsvarianten

Geräuschpegel < 75 dB

Drehzahl 0-300 1/min reversibel

Öl- und silikonfrei

Unterschiedliche Antriebswellen (siehe Tabelle unten)

Gehäuse Aluminium eloxiert

Schutzart IP67

Unterschiedliche Dichtungskonzepte (siehe Tabelle S. 2)

Druckluftversorgung 2-6 bar

## MOTORVARIANTEN

| Leistungsvarianten | Motor 0450 | Motor 0900 | Motor 1800 | Motor 3600 |
|---|---|---|---|---|
| Art. Nr. | 1001 | 1002 | 1003 | 1004 |
| Anlaufdrehmoment | 4 Nm | 8 Nm | 16 Nm | 32 Nm |
| Max. Belastung axial | 200 N | 200 N | 300 N | 300 N |
| Radial dyn. C | 750 N | 750 N | 1000 N | 1000 N |
| Radial stat. Co | 400 N | 400 N | 600 N | 600 N |
| Max. zul. axiales Kippmoment | 5 Nm | 5 Nm | 10 Nm | 10 Nm |
| Gewicht | 1,1 kg | 1,3 kg | 3,4 kg | 4 kg |
| Max. Leistung (bei 150 1/min) | 60 W | 120 W | 170 W | 230 W |

## ANTRIEBSWELLEN

| Antriebswellen für Motor 450/900 | Art. Nr. |
|---|---|
| Welle Ø14mm glatt (mit Innengewinde M4) | 1205 |
| Welle Ø19mm glatt (mit Innengewinde M4) | 1301 |
| Welle Ø24mm glatt (mit Innengewinde M4) | 1302 |
| Welle Ø14mm mit Nut und Feder | 1303 |
| Welle Ø19mm mit Nut und Feder | 1304 |
| Welle Ø24mm mit Nut und Feder | 1305 |
| Gewindenabe M12 | 1327 |
| Sonderwelle max. Ø30mm (bei Lagerflansch max. Ø 28mm) | 1306 |

| Antriebswellen für Motor 1800/3600/7200 | Art. Nr. |
|---|---|
| Welle Ø19mm glatt (mit Innengewinde M6) | 1202 |
| Welle Ø24mm glatt (mit Innengewinde M6) | 1307 |
| Welle Ø32mm glatt (mit Innengewinde M6) | 1308 |
| Welle Ø19mm mit Nut und Feder | 1309 |
| Welle Ø24mm mit Nut und Feder | 1310 |
| Welle Ø32mm mit Nut und Feder | 1311 |
| Gewindenabe M16 | 1328 |
| Sonderwelle max. Ø35mm (bei Lagerflansch max. Ø30mm) | 1312 |

WIR BRINGEN BEWEGUNG IN BESONDERE UMGEBUNGEN.

# ABMESSUNGEN

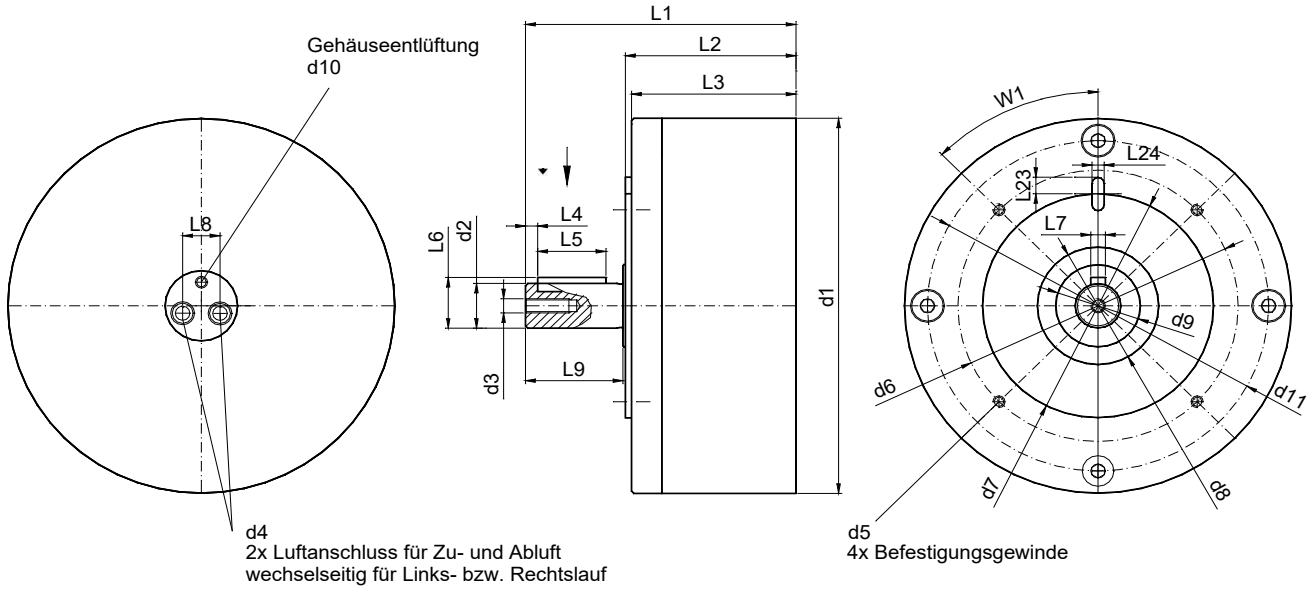


| | Motor 0450 | Motor 0900 | Motor 1800 | Motor 3600 |
|---|---|---|---|---|
| L1 | 78 | 92,5 | 111 | 133 |
| L2 | 52 | 66,5 | 70 | 92 |
| L3 | 50,5 | 65 | 67,5 | 89,5 |
| L4 | 3 | 3 | 5 | 5 |
| L5 | 18 | 18 | 28 | 28 |
| L6 | 16 | 16 | 21,5 | 21,5 |
| L7 | 5 N9 | 5 N9 | 6 N9 | 6 N9 |
| L8 | 10,6 | 10,6 | 15,3 | 15,3 |
| L9 | 25 | 25 | 40 | 40 |
| L23 | 6 | 6 | 7 | 7 |
| L24 | 4 N9 | 4 N9 | 5 N9 | 5 N9 |
| d1 ø | 99 | 99 | 159 | 159 |
| d2 ø | 14 h6 | 14 h6 | 19 h6 | 19 h6 |
| d3 ø | M4x12 | M4x12 | M6x18 | M6x18 |
| d4 ø | M6x0,75x8 | M6x0,75x8 | R1/8x9 | R1/8x9 |
| d5 ø | M4x9 | M4x9 | M6x10 | M6x10 |
| d6 ø | 67 | 67 | 115 | 115 |
| d7 ø | 55 h6 | 55 h6 | 95 h6 | 95 h6 |
| d8 ø | 40 | 40 | 50 | 50 |
| d9 ø | 28 | 28 | 35 | 35 |
| d10 ø | M5x5 | M5x5 | M5x5 | M5x5 |
| d11 ø | 87 | 87 | 140 | 140 |
| W1 | 45° | 45° | 45° | 45° |

# DICHTUNGEN

| Dichtungen für Motor 450/900 | Art. Nr. |
|---|---|
| WDR NBR (silikonfrei) | 8020 |
| WDR PTFE (acetonbeständig & silikonfrei) | 8021 |
| WDR FKM (Viton, silikonfrei) | 8022 |
| WDR FDA (FDA-konform) | 8023 |

| Dichtungen für Motor 1800/3600/7200 | Art. Nr. |
|---|---|
| WDR NBR (silikonfrei) | 8030 |
| WDR PTFE (acetonbeständig & silikonfrei) | 8031 |
| WDR FKM (Viton, silikonfrei) | 8032 |
| WDR FDA (FDA-konform) | 8033 |

Alle Maße in mm.

WIR BRINGEN BEWEGUNG IN BESONDERE UMGEBUNGEN.