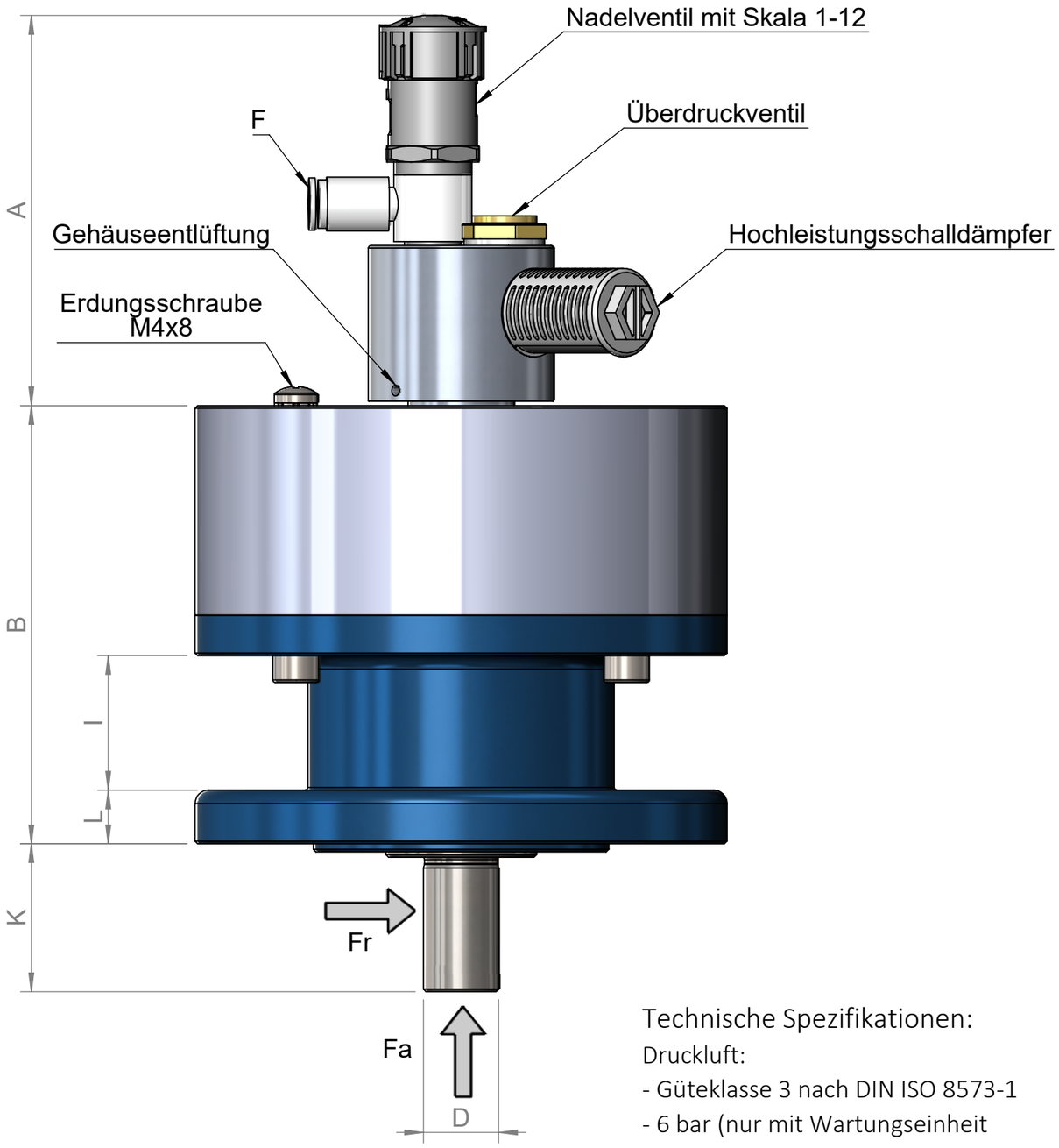

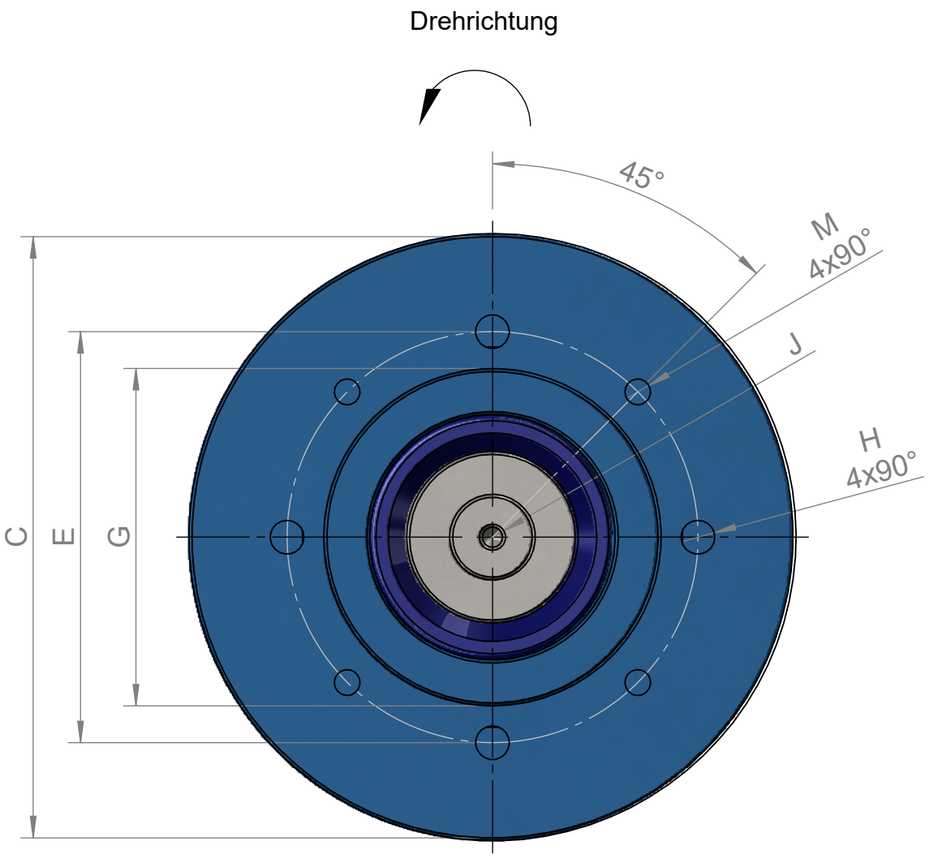

Technische Spezifikationen:

Druckluft:
- Güteklasse 3 nach DIN ISO 8573-1
- 6 bar (nur mit Wartungseinheit betreiben)

Material Antrieb:
- Aluminium (eloxiert)
- Antriebswelle C45E/optional 1.4404

Gerätekennzeichnung:
- Ex II G/D c T5 100°C
- Acetonbeständig
- Öl-/Silikonfrei
- Schutzart IP67

Stand	Zeichnungsnummer	Freigabe	Name	Datum
20181004	TDB-000-100		Maisch	04.10.18

ATEX Rührwerksmotor eco
- mit Lagerflansch -

PTM mechatronics GmbH
Gewerbepark 1
D-82281 Egenhofen
+49-8134-25797-0
www.ptm-mechatronics.com
info@ptm-mechatronics.com

Rührwerksmotor eco - mit Lagerflansch -	eco 450 B3	eco 900 B3	eco 1800 B3	eco 3600 B3
Drehzahl Drehmoment (ohne Getriebe)	30 -300 U/min 4 Nm	30 -300 U/min 8 Nm	30 -300 U/min 16 Nm	30 -300 U/min 32 Nm
Drehzahl Drehmoment (Getriebe 1:2)	60 -600 U/min 2 Nm	60 -600 U/min 4 Nm	60 -600 U/min 8 Nm	60 -600 U/min 16 Nm
Drehzahl Drehmoment (Getriebe 3:1)	10 -100 U/min 12 Nm	10 -100 U/min 24 Nm	10 -100 U/min 48 Nm	10 -100 U/min 96 Nm
Drehzahl Drehmoment (Getriebe 9:1)	3,3 -33 U/min 36 Nm	3,3 -33 U/min 72 Nm	3,3 -33 U/min 144 Nm	3,3 -33 U/min 288 Nm
A	73	73	74	
B (ohne Getriebe)	66	80,5	110,5	132,5
B (Getriebe 1:2)	108	122,5	215,5	182,5
B (Getriebe 3:1)	108	122,5	215,5	182,5
B (Getriebe 9:1)	134	148,5	192	214
C	Ø99	Ø99	Ø159	Ø159
D	Ø14h6	Ø14h6	Ø19h6	Ø19h6
E (Bohrbild)	LK: Ø67	LK: Ø67	LK: Ø115	LK: Ø115
F (Schlauch)	Ø6	Ø6	Ø8	Ø8
G (Zentrieransatz)	55h6x1,5	55h6x1,5	95h6x2,5	95h6x2,5
H (Durchgangsbohrung)	5,5	5,5	8,2	8,2
I	25	25	30,5	30,5
J	M4	M4	M6	M6
K	27,5	27,5	43,5	43,5
L	10	10	12,5	12,5
M	M4	M4	M6	M6
Fa (Axialkraft)	100 N	100 N	200 N	200 N
Fr (Radialkraft)	2000 N	2000 N	3000 N	3000 N

Stand	Zeichnungsnummer	Freigabe	Name	Datum
20181004	TTDB-000-100		Maisch	04.10.18

ATEX Rührwerksmotor eco
- mit Lagerflansch -

PTM mechatronics GmbH
Gewerbepark 1
D-82281 Egenhofen
+49-8134-25797-0
www.ptm-mechatronics.com
info@ptm-mechatronics.com