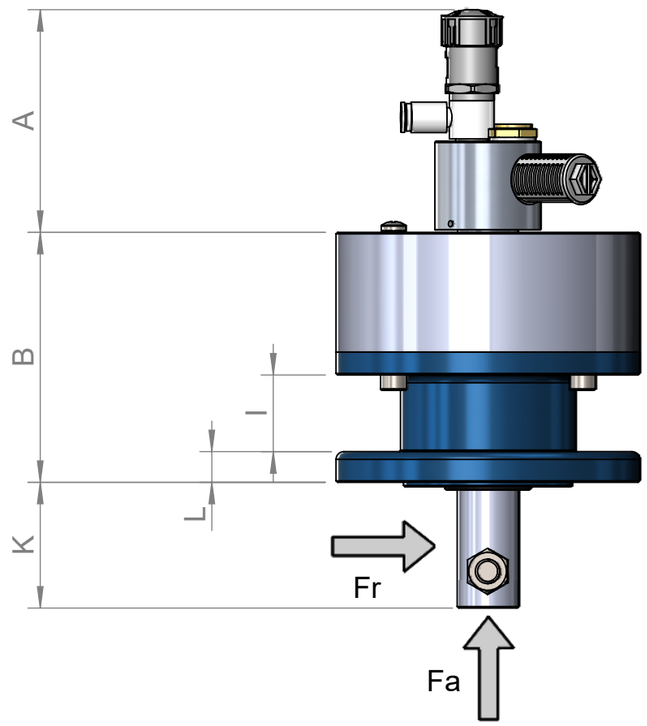

Schnittansicht
Rührwerksnabe

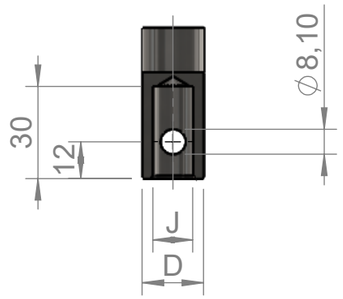

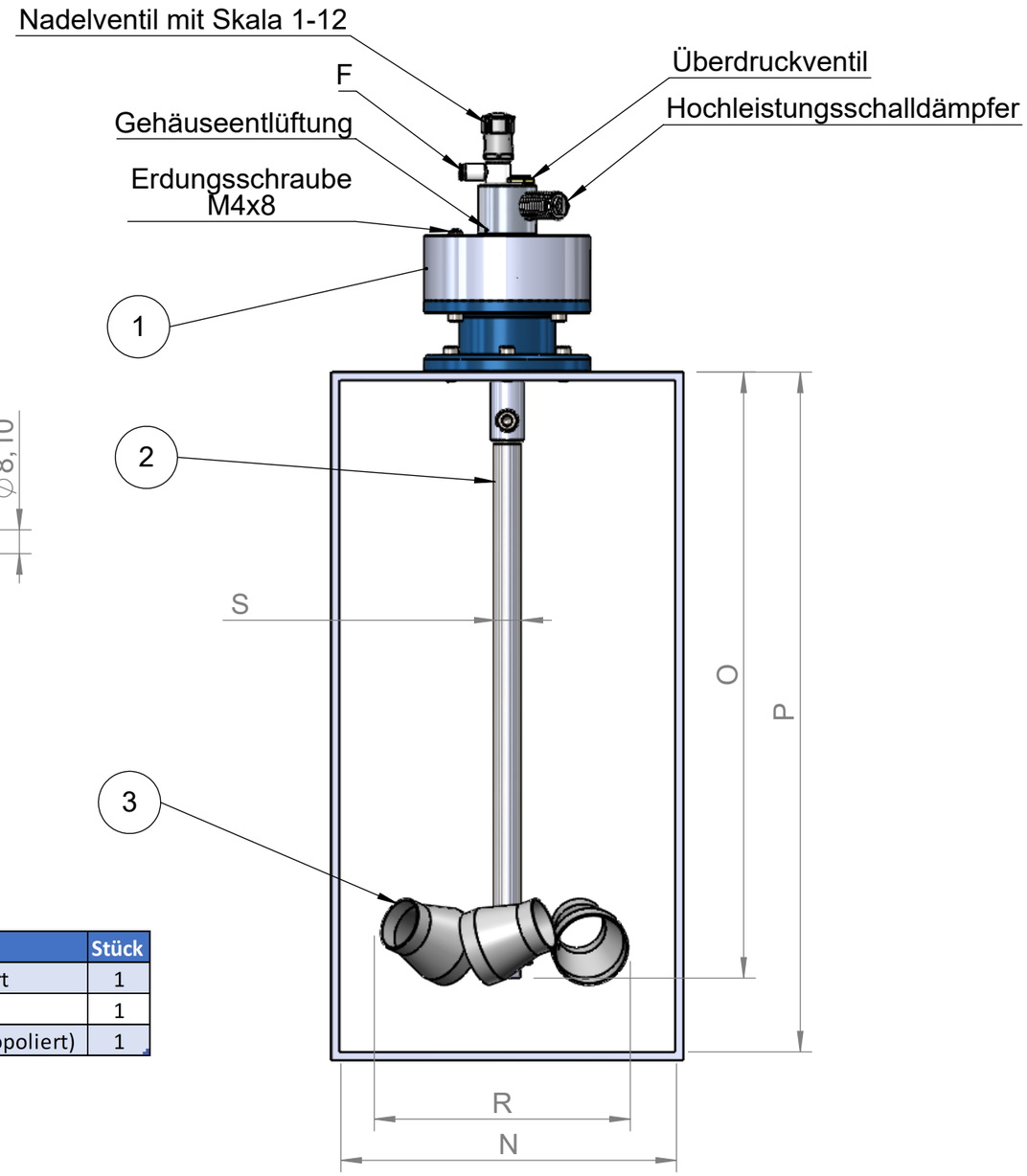

Drehrichtung

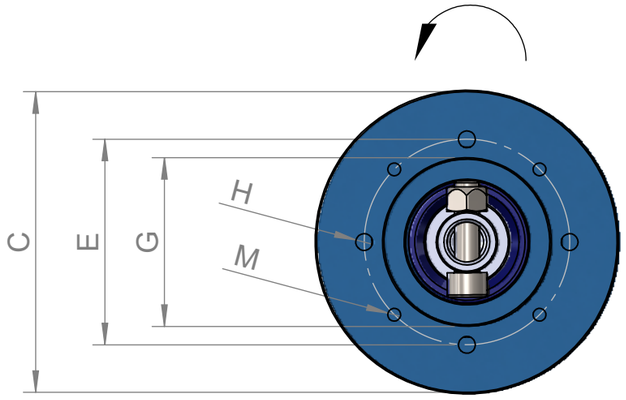

Pos.	Bennenung	Stück
1	Rührwerksantrieb eloxiert	1
2	Rührwelle 1.4404	1
3	Rührorgan 1.4404 (elektropoliert)	1

Technische Spezifikationen:

Druckluft:
- Güteklasse 3 nach DIN ISO 8573-1
- 6 bar (nur mit Wartungseinheit betreiben)

Material Antrieb:
- Aluminium (eloxiert)

Gerätekennzeichnung:
- Ex II G/D c T5 100°C
- Acetonbeständig
- Öl-/Silikonfrei
- Schutzart IP67

Stand	Zeichnungsnummer	Freigabe	Name	Datum
20181023	TDB-000-109		Maisch	23.10.18

ATEX Komplettrührwerk eco-Mix
- Zone 1 -

PTM mechatronics GmbH
Gewerbepark 1
D-82281 Egenhofen
+49-8134-25797-0
www.ptm-mechatronics.com
info@ptm-mechatronics.com

ATEX Komplettrührwerk eco-Mix - Zone 1 -	eco-Mix 30L	eco-Mix 60L	eco-Mix 100L	eco-Mix 200L
Drehzahl Drehmoment (ohne Getriebe)	30 -300 U/min 4 Nm	30 -300 U/min 8 Nm	30 -300 U/min 16 Nm	30 -300 U/min 32 Nm
Drehzahl Drehmoment (Getriebe 1:2)	60 -600 U/min 2 Nm	60 -600 U/min 4 Nm	60 -600 U/min 8 Nm	60 -600 U/min 16 Nm
Drehzahl Drehmoment (Getriebe 3:1)	10 -100 U/min 12 Nm	10 -100 U/min 24 Nm	10 -100 U/min 48 Nm	10 -100 U/min 96 Nm
Drehzahl Drehmoment (Getriebe 9:1)	3,3 -33 U/min 36 Nm	3,3 -33 U/min 72 Nm	3,3 -33 U/min 144 Nm	3,3 -33 U/min 288 Nm
A	73	73	74	74
B (ohne Getriebe)	81,5	96	110,5	132,5
B (Getriebe 1:2)	108	122,5	215,5	182,5
B (Getriebe 3:1)	108	122,5	215,5	182,5
B (Getriebe 9:1)	134	148,5	192	214
C	Ø99	Ø99	Ø159	Ø159
D	Ø20	Ø20	Ø30	Ø30
E (Teilkreis)	Ø67	Ø67	Ø115	Ø115
F (Schlauch)	Ø6	Ø6	Ø8	Ø8
G	55h6x1,5	55h6x1,5	95h6x2,5	95h6x2,5
H	4x90° M5	4x90° M5	4x90° M8	4x90° M8
I	25	25	30	30
J	13H6	13H6	20H6	20H6
K	41	41	53	53
L	10	10	12,5	12,5
M	4x90°, Ø5,5	4x90°, Ø5,5	4x90°, Ø8,5	4x90°, Ø8,5
N (Empfehlung Behäterdurchmesser	325	380	450	570
O (Rührwellenlänge)	346	521	726	764
P (Empfehlung Behälterhöhe)	405	590	805	865
R (Durchmesser Rührorgan)	170	210	260	320
S	16	16	16	20
Fa (Axialkraft)	100 N	100 N	200N	200N
Fr (Radialkraft)	75 N	50 N	50N	50N

Stand	Zeichnungsnummer	Freigabe	Name	Datum
20181023	TTDB-000-109		Maisch	23.10.18

ATEX Komplettrührwerk eco-Mix
- Zone 1 -

PTM mechatronics GmbH
Gewerbepark 1
D-82281 Egenhofen
+49-8134-25797-0
www.ptm-mechatronics.com
info@ptm-mechatronics.com